ONSEN EVO - SILK EVO

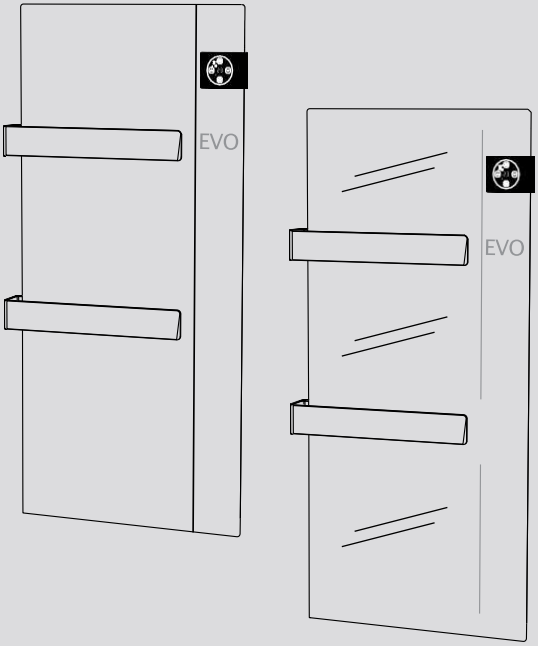

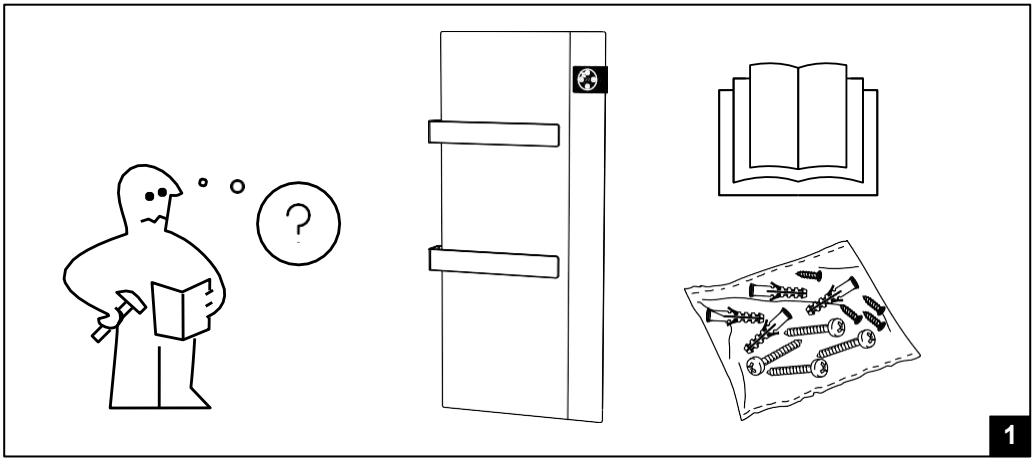
1

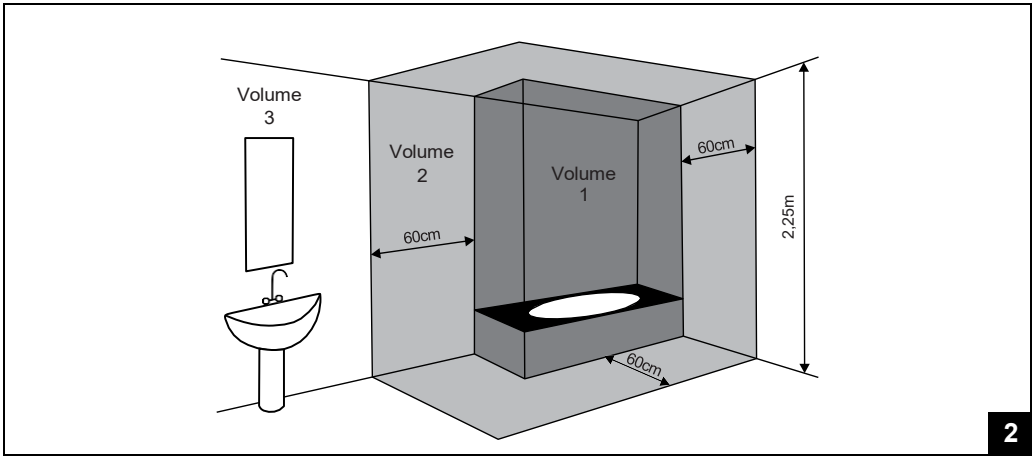
Volume
3
Volume
2
Volume
1
60cm
60cm
60cm
2,25m
2

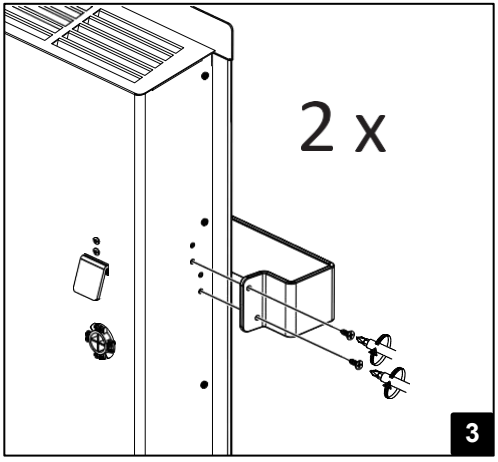
2 x
3

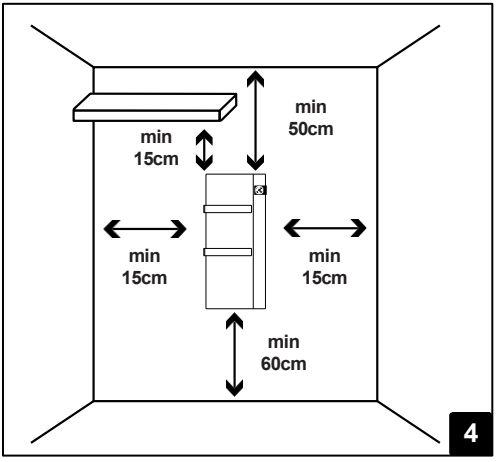
min
50cm
min
15cm
min
15cm
min
15cm
min
60cm
4

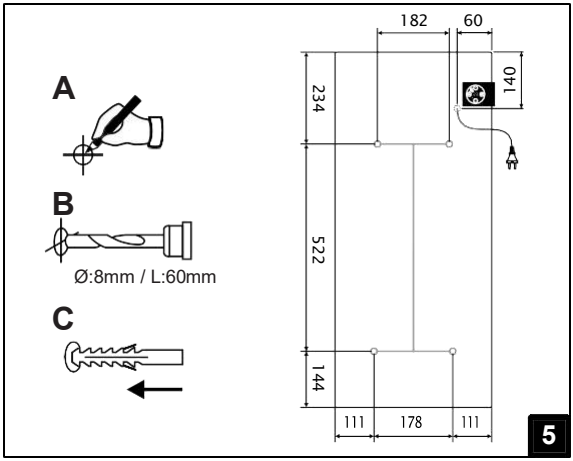
A
B
Ø:8mm / L:60mm
C
182
60
140
234
522
144
111
178
111
5

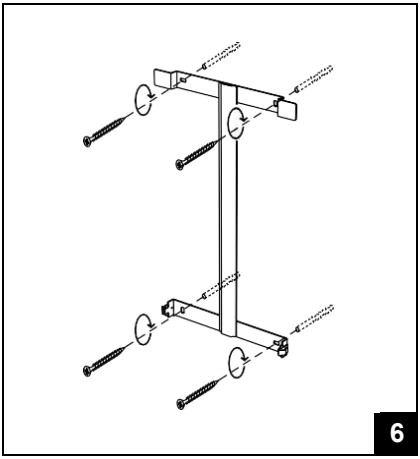
6

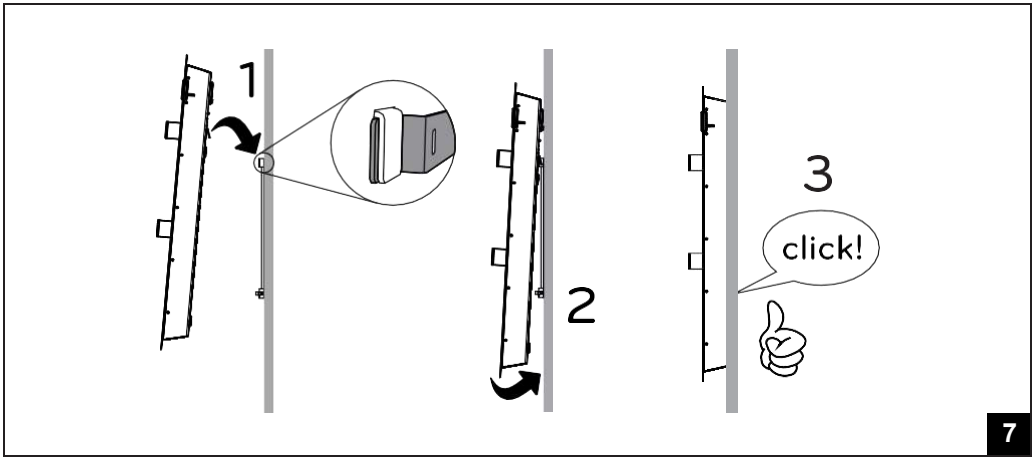
1
2
3
click!
7

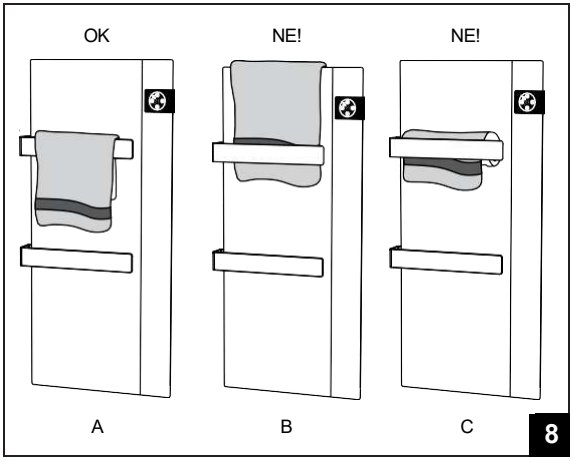
OK
NE!
NE!
A
B
C
8

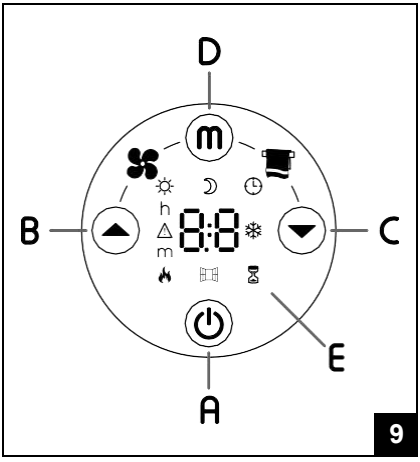
D
B
C
E
A
h
m
8:8
9

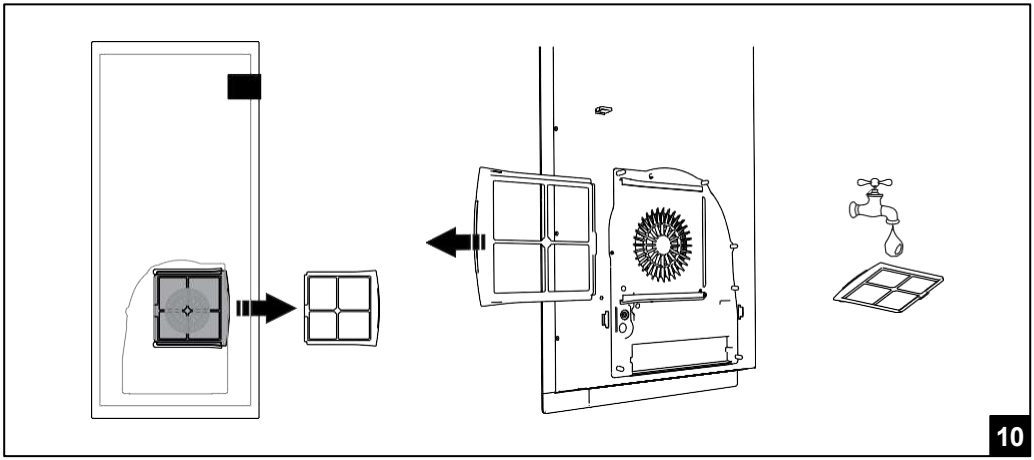
10

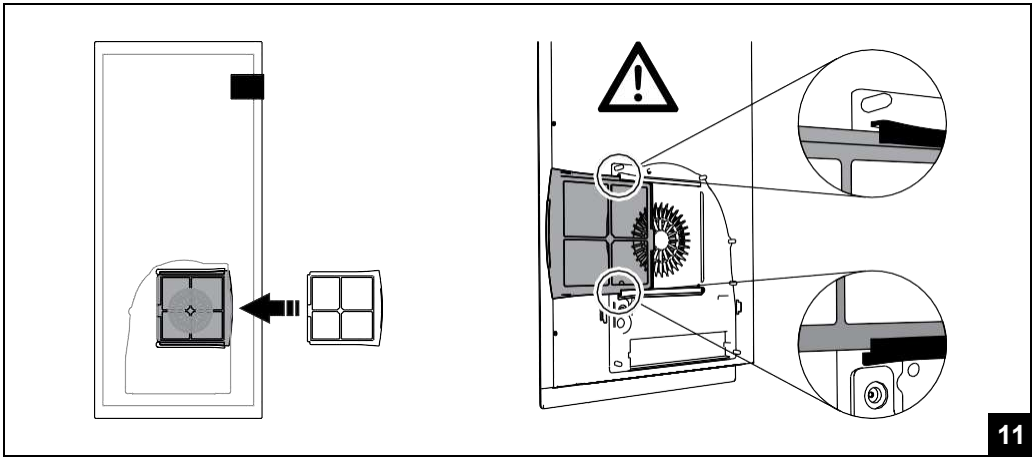
11

SLOVENŠČINA

PRIROČNIK ZA NAMESTITEV IN UPORABO

Pred uporabo grelnika natančno preberite ta navodila, da se izognete poškodbam in nevarnim situacijam. Kakršna koli uporaba tega grelnika, ki ni navedena v teh navodilih za uporabo, lahko povzroči požar, električni udar ali poškodbe in razveljavi vse garancije.

Garancije ni mogoče uveljavljati za okvare, poslabšanje, izgube, poškodbo ali škodo, ki je nastala zaradi nepravilne uporabe grelnika. Vse veljavne zakonske pravice ostajajo zajamčene. Garancijski pogoji ne morejo izključiti ali spremeniti garancijskih pogojev, ki jih urejajo državni zakoni.

Pred kakršnim koli postopkom uporabe odstranite embalažo in preverite celovitost izdelka. V primeru okvar ali poškodb izdelka ne poskušajte popraviti sami, ampak se obrnite na svojega prodajalca.
Otrokom ne dovolite, da se igrajo z embalažo in poskrbite za varovanje okolja z odlaganjem embalaže v skladu z nacionalnimi predpisi za predelavo odpadkov.

1. Varna uporaba

- Ta naprava je namenjena običajni uporabi v gospodinjstvu in ne uporabi v vozilih ali na krovu ladij ali letal.
- To napravo lahko uporabljajo otroci, stari od 8 let in več, ter osebe z omejenimi fizičnimi, senzoričnimi ali duševnimi sposobnostmi ali pomanjkanjem izkušenj in znanja, če so jim bili pod nadzorom podana navodila glede varne uporabe in razumejo nevarnosti. Otroci se ne smejo igrati z napravo. Čiščenja in vzdrževanja ne smejo izvajati otroci brez nadzora.
- Otroci, mlajši od treh let, ne smejo biti v bližini naprave, razen če so pod nadzorom.
- Otroci, stari od 3 let in manj kot 8 let, lahko vklopijo/izklopijo napravo samo pod pogojem, da je bila nameščena in montirana v običajnem normalnem delovnem položaju in če so pri tem nadzorovani ali so prejeli navodila za uporabo naprave na varen način in razumejo nevarnosti. Otroci, stari od 3 let in manj kot 8 let, naprave ne smejo vklopiti v vtičnico, urejati in čistiti ali vzdrževati.
- **OPOZORILO — Nekateri deli tega izdelka se lahko zelo segrejejo in povzročijo opekline. Posebno pozornost je treba nameniti, kadar so v bližini otroci in ranljivi ljudje.**
- Prepričajte se, da priklop električne energije ustreza določeni na tipski tablici: 230V~, 50Hz.
- Ta grelnik je vodoodporen do stopnje IPX4, zato se lahko uporablja v kopalnicah ali drugih prostorih, ki so izpostavljeni vlagi, DOKLER NI NAMEŠČEN V DOSEGU CURKOV VODE IZ TUŠEV ALI KOPALNIŠKIH ARMATUR. To pomeni, da ga ni

mogoče namestiti v območje, ki je na sliki 2 označeno z VOLUME 1.

- Med delovanjem namestite grelnik v varen položaj:
  - vsaj 1m od vnetljivih predmetov ali opreme;
  - pred grelnikom mora biti najmanj 1 m prostega prostora;
  - ni nameščen neposredno pod vtičnico.
- Ne dovolite otrokom ali živalim, da se naprave dotikajo ali z njo igrajo. Bodite pozorni! Rešetka za dovod zraka se med delovanjem segreje (več kot 90°C).
- Ne uporabljajte grelnika v prostorih z eksplozivnim plinom ali med uporabo vnetljivih topil, lakov ali lepil.
- Če je priključni kabel poškodovan in ga morate zamenjati, tega ne delajte sami! Izdelek odnesite v pooblaščeni servisni center ali k osebi s potrebnimi znanji in spretnostmi, da se izognete nevarnosti.
- Naprava mora biti nameščena tako, da je vtikač vedno dostopen.
- Izdelka ne montirajte na stene narejene iz sintetičnega materiala.
- OPOZORILO: Tega grelnika ne uporabljajte v majhnih prostorih, če so v njih osebe, ki ne morejo same zapustiti prostora, razen če je zagotovljen stalni nadzor.
- OPOZORILO: Da zmanjšate nevarnost požara, naj bodo tekstil, zavese ali kateri koli drug vnetljiv material najmanj 1m oddaljeni od izhoda zraka.
- OPOZORILO: Ta naprava je namenjena samo sušenju v vodi opranega tekstila.

2. O IZDELKU

- Razen grelnika, ki ste ga izbrali, paket vključuje (slika 1):
  - N° 1 kovinski nosilci za stensko montažo (pritrjeni na radiator);
  - N° 4 razširitev najlonskega čepa 8x50 mm;
  - N° 4 5x60mm križni vijaki za pritrditev stenskih nosilcev;
  - N° 2 nosilca brisač;
  - N° 4 3,9x13mm vijaki za pritrditev nosilcev na grelec.
- Če je kaj pokvarjeno ali manjka, se obrnite na prodajalca.

3. MONTAŽA NA STENO

- Grelnik smete pritrditi samo v navpični položaj;
- Grelnik je opremljen z dvojnim električnim izolacijskim krogom (razred II) in zato ne potrebuje ozemljitvene povezave.
- Grelnik mora biti pravilno nameščen v skladu z veljavnimi predpisi v državi namestitve.
- V vlažnih prostorih, kot so kopalnice ali kuhinje, mora biti priključna sponka nameščena vsaj 25 cm nad tlemi. Električna povezava z napajalnikom mora biti opremljena tudi z dvopolnim stikalom z minimalnim razmakom med kontakti, ki omogoča popoln odklop glede na pogoje prenapetostne kategorije III.
- Če želite na izdelek pritrditi enega ali oba držala za brisače, preden aparat pritrdite na stenski nosilec, uporabite priložene vijake, kot je prikazano na sliki 3.
- Vedno upoštevajte minimalne razdalje od sten, pohištva in/ali predmetov, kot je prikazano na sliki 4. Izdelka nikoli ne namestite tako, da je razdalja med tlemi in spodnjo stranjo izdelka manj od 60 cm:
  - Odstranite stenski nosilec, pritrjen na zadnji strani radiatorja, tako da sprostite 2 spodnji vzmeti;
  - S svinčnikom označite položaj pritrdilnih točk (slika 5).
  - Izvrtajte 4 luknje na prej označenih točkah in vstavite plastična sidra;
  - Nosilec pritrdite na steno s 4 priloženimi vijaki (slika 6);
  - Pritrdite radiator na nosilec, začnite z 2 zgornjima pritrditvenima točkama, nato pa kliknite 2 spodnji pritrdilni točki na svoje mesto (slika 7);
  - Če boste morali radiator pozneje odstraniti iz nosilca, priporočamo, da najprej sprostite spodnji dve pritrdilni točki in šele nato zgornje pritrditve.

4. BRISAČE

- Brisače vedno razprostrite čez nosilce (slika 8-A);
- Brisač ne polagajte na zgornji rob grelnika (slika 8-B);
- Ne zvijajte brisač med nosilec in sprednjo površino (slika 8-C).

5. FILTER

- Ta izdelek je opremljen s filtrom za zaščito grelnega elementa pred prahom in umazanijo.
- Filter je odstranljiv za enostavno čiščenje z vodo (slika 10).
- Da bo grelec v brezhibnem stanju, filter očistite enkrat na šest mesecev in ga nato NE POZABITE VSTAVITI NAZAJ (slika 11).
- Vsakih 250 delovnih ur je uporabnik obveščen o potrebi po čiščenju filtra na zadnji strani izdelka. Opozorilo se prikaže v obliki tekočega sporočila na zaslonu z napisom »FILtEr«. Na levi strani zaslona bo vidna tudi ikona opozorila:
-

- Ko se na zaslonu prikazuje zgoraj navedeno sporočilo, izdelek še naprej deluje v načinu, ki je bil aktiven v trenutku prikaza obvestila.
- Če med prikazom obvestila pritisnete katero koli tipko, se vgrajeni števec ponastavi in obvestilo se ponovno prikaže po naslednjih 250 delovnih urah. Potrditev ponastavitve je vidna na zaslonu - za 3 sekunde se prikaže sporočilo »OK«.
- Če filter očistite pred 250 delovnimi urami, lahko vgrajeni števec vseeno ponastavite s pritiskom na gumb ⓜ za 10 sekund. Potrditev ponastavitve je vidna na zaslonu - za 3 sekunde se prikaže sporočilo »OK«..

6. OPIS IN DELOVANJE UKAZOV

- Na sprednji plošči so na voljo naslednji kontrolniki (slika 9):
  A - Stanje pripravljenosti (Stand-by)
  B - Zvišaj
  C - Znižaj
  D - Način
  E - Zaslon

Izdelek lahko deluje v 3 različnih načinih: samodejno, programirano ali način proti zmrzali.

Samodejni način
V tem načinu izdelek deluje tako, da doseže in vzdržuje udobno temperaturo, ki jo nastavi uporabnik. Samodejni sistem za upravljanje moči omogoča optimalno kontrolo porabe in natančno prilagajanje ravni udobja, ki samodejno vzdržuje izbrano temperaturo konstantno skozi čas, v skladu z temperaturo nastavljeno na elektronskem termostatu.
V samodejnem načinu je na voljo tudi posebna funkcija, ki se aktivira po izbiri uporabnika, ki omogoča zaznavanje morebitnega odpiranja oken ali vrat in posledično omogoči delovanje v načinu proti zmrzali, da se v tem času zmanjša poraba energije.

Programski način
Izdelek je mogoče programirati glede na uro za vsak dan v tednu. Za vsako uro v dnevu je mogoče določiti referenčno temperaturo, ki jo je treba doseči/ohranjati, pri čemer lahko izbirate med Comfort, Eco temperaturo (katere vrednost je enaka temperaturi Comfort, zmanjšani za 3,5 °C) ali AntiFrost (proti zmrzali).

V programiranem načinu je funkcija zaznavanja odprtega okna onemogočena, tako da lahko izdelek pravilno sledi temperaturnemu profilu, ki ga določi uporabnik.

Način proti zmrzali
V tem načinu je termostat samodejno nastavljen na vzdrževanje temperature 7±3°C.

7. UPORABA GRELNIKA

STANJE

Z gumbom ⏻ vklopite izdelek ali ga preklopite v stanje pripravljenosti. Ko je izdelek v stanju pripravljenosti, se na zaslonu prikažeta dve beli črtici:

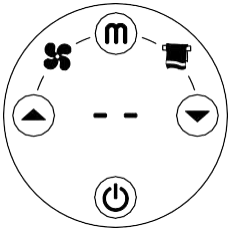

Ko je izdelek vklopljen, se aktivira v samodejnem načinu. Na zaslonu se za 3 sekunde prikaže sporočilo »AU«, nato pa se prikaže nastavljena temperatura:

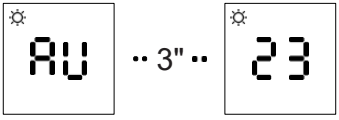

NAČINI DELOVANJA

S pritiskom na gumb ⓜ lahko izberete samodejni, programiranim načinom ali način proti zmrzali, kot je opisano v 6. odstavku.

Pritisnite ⓜ za preklop iz samodejnega v programirani način. Na zaslonu se prikaže "Pr".

Na zaslonu se prižgeta tudi simbol ure in ikona, ki se nanaša na način delovanja, nastavljen za trenutni čas in dan (Comfort, Eco ali proti zmrzali).

Pritisnite ⓜ za preklop iz samodejnega načina v način proti zmrzali. Na zaslonu se za 3 sekunde prikaže "FF" nato pa pred nastavljena temperatura 7.0 ° C (ni mogoče spremeniti), prav tako pa se prižge tudi simbol delovanja proti zmrzali.

Ponovno pritisnite ⓜ za vrnitev v avtomatski način in ponovni zagon ogrevalnega cikla.

NASTAVITVE

Gumbi ⓜ, ▼ in ▲ vam omogočajo nastavitev trenutnega časa in dneva, temperature Comfort ter vklop ali izklop zaznavanja odpiranja okna. Dan "1" pomeni PONEDELJEK.

Držite ⓜ gumb vsaj 3 sekunde, da pregledate ali vnesete spremembo nastavitev.

Nastavite trenutno uro z gumbi ▲ in ▼.

...

Pritisnite gumb ⓜ, da se prestavite dalje v nastavitev minut.

Nastavite trenutne minute z gumbi ▲ in ▼.

...

Pritisnite ⓜ za preklop na nastavitev dneva.

Trenutni dan nastavite z gumbi ▲ in ▼ (1 = Ponedeljek).

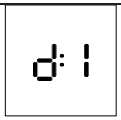

...

Pritisnite ⓜ za preklop na nastavitve zaznavanja odprtih vrat in oken.

Z gumbi ▲ in ▼ nastavite vklop (ON) ali izklop (OFF) funkcije.

...

Pritisnite ⓜ gumb za izhod iz nastavitev in nadaljevanje normalnega delovanja.

ZAZNAVANJE ODPRTIH OKEN ALI VRAT

Ta funkcija omogoča zaznavanje odprtega okna in samodejno aktiviranje načina delovanja proti zmrzovanju. Ko je funkcija omogočena in je pripravljena za nastavitev načina brez zmrzali, se v spodnjem delu zaslona prikaže ikona okna, če je zaznano odprto okno.

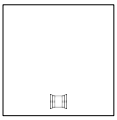

Če med normalnim delovanjem v prostoru opazite padec temperature, se samodejno aktivira način brez zmrzali, da se prihrani poraba energije. Na zaslonu se prikaže temperatura proti zmrzali, ikona okna pa utripa, kar pomeni, da funkcija odprtega okna deluje.

Ponastavitev normalnega delovanja ni samodejna, ampak se doseže s pritiskom enega od gumbov na izdelku.

Pravilno delovanje te funkcije je lahko odvisno od tega, kje v prostoru je radiator nameščen, ali je prepih, kakšne so zunanje temperature in kako dolgo je okno odprto.

PRIKAZ/SPREMEMBA TEMPERATURE COMFORT

V samodejnem načinu je prikazana temperatura Comfort in jo je mogoče spremeniti s pritiskom na ⊕ ali ⊖.
Temperature Eco, ki se uporablja v programiranem načinu, ni mogoče spremeniti in je vedno enaka temperaturi Comfort -3,5 °C. Temperatura proti zmrzali je prav tako fiksna in enaka 7 °C.

Opomba: Temperatura, ki jo izmeri notranji senzor izdelka, je reprezentativna za temperaturo okolice v bližini in se lahko razlikuje od temperature, izmerjene z drugimi instrumenti v drugih delih prostora. Ta razlika je lahko odvisna od številnih dejavnikov, vključno z na primer:
- položaj namestitve: na nekatere dele prostora lahko vpliva prepih ali območja vročega zraka, ki spreminjajo meritve senzorja;
- pritrditev na zunanjo steno, ki je običajno hladnejša od notranjih sten, lahko pomeni, da je merjena temperatura nižja od dejanske sobne temperature;
- nestabilni pogoji: vsako ocenjevanje je treba opraviti v stabilnih delovnih pogojih. V ta namen je treba temperaturo Comfort spremeniti vsaj 120 minut po prejšnji spremembi. Pravzaprav ni mogoče pravilno oceniti sobne temperature, ki jo vzdržuje izdelek, če temperaturo Comfort nenehno spreminjate.

Če se v stabilnih delovnih pogojih zazna razlika med nastavljeno temperaturo in temperaturo prostora, je mogoče prilagoditi meritev, ki jo opravi elektronski termostat izdelka. Ta postopek je še posebej uporaben tudi pri namestitvi grelnika zelo blizu tal ali stropa.

Za nastavitev te korekcije sledite naslednjemu postopku:

Pritisnite in držite gumb ⓜ in na ekranu se bo prikazal trenutni čas.

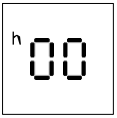

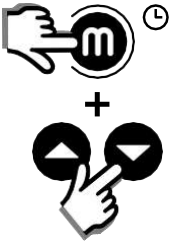

Medtem ko neprekinjeno držite gumb ⓜ pritisnite ▲ in ▼ gumba istočasno. Na zaslonu se za 2 sekundi prikaže "AL" (prilagoditev), nato pa dejanska vrednost prilagoditve temperature (privzeta vrednost je 0).

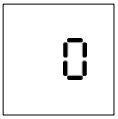

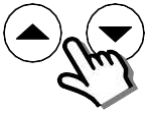

Gumba ▲ in ▼ sta namenjena, da nastavite želeno prilagoditev tako, da izberete vrednost med -5 in +5.
Primer prilagoditve temperature:
Če je bil izdelek nastavljen na 19 °C, vendar je v prostoru v stabilnih razmerah izmerjeno 20 °C, je prilagoditev, ki jo je treba vstaviti, enaka 20-19 = 1; Če je po drugi strani izdelek nastavljen na 19°C, v prostoru pa je na primer izmerjeno 17°C, je prilagoditev, ki jo je treba nastaviti, enaka 17-19 = -2.

...

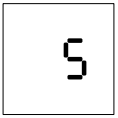

Pritisnite ⓜ gumb za izhod iz prilagoditve in nadaljevanje običajnega delovanja.

TEDENSKI PROGRAM

Programirani način omogoča nastavitev želene temperature za vsako uro v dnevu in za vsak dan v tednu neodvisno, pri čemer lahko izbirate med Comfort, Eco (enako tistemu za Comfort, zmanjšano za 3,5 °C) ali AntiFrost (proti zmrzali).

Če želite aktivirati programirani način, pritisnite ⓜ vse dokler se na zaslonu ne prikaže "Pr". Če je izdelek nov je privzet naslednji program:
Vedno način proti zmrzali, razen načina Comfort ob naslednjih urah:
- od ponedeljka do petka od 6.00 do 8.00;
- od 8.00 do 10.00 v soboto in nedeljo.

V programiranem načinu lahko prikažete/spremenite program

s istočasnim pritiskom na ▲ in ▼.
Na zaslonu je prikazan dan 1 (ponedeljek).

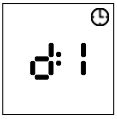

S pritiskom na ▲ in ▼ se prikažejo različne ure dneva, začenši z »00« (čas med 00:00 in 00:59). Referenčna temperatura, nastavljena za izbrani čas, je prikazana z vklopom ikone proti zmrzali (temperatura 7 °C), ikone Eco (Eco temperatura = Comfort - 3,5 °C) ali ikone Comfort (udobna temperatura, ki jo nastavi uporabnik).

Želeno temperaturo lahko spremenite s pritiskom na gumb (m). Osvetlitev v zaporedju zgoraj opisanih ikon označuje referenčno temperaturo.
.

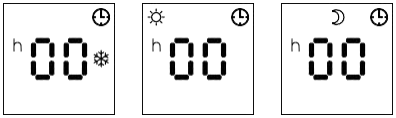

Uporabite gumba (▲) in (▼) za ogled/spreminjanje nastavljene temperature za vsako uro 1. dneva, od 00 do 23.

Ob 23h (23:00h) vam ponovni pritisk na gumb (▲) omogoča dostop do programiranja za 2. dan.

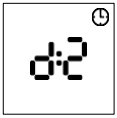

Sedaj je mogoče izbrati, ali naj se prikaže/spremeni temperatura posameznih ur 2. dne ali pa se 2. dan nastavi tako, da je enak dnevu 1. V prvem primeru uporabite tipki (▲) in (▼), kot je že opisano za dan 1.

V drugem primeru preprosto ponovno pritisnite gumb (m). S tem se 2. dan samodejno nastavi enako kot 1. dan in sistem se premakne na začetek 3. dne. Ta postopek lahko ponavljate, dokler ne programirate vseh 7 dni.

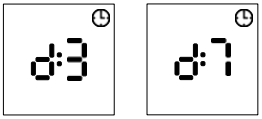

Ob koncu programiranja 7. dne ali v kateri koli vmesni fazi lahko s pritiskom na gumb (⏻) dostopate do faze shranjevanja programa. Na zaslonu se prikaže sporočilo »OK« in pravkar nastavljen program je shranjen.

PAZI:

- Postopek ogleda/spreminjanja lahko kadar koli prekinete tako, da izbrišete spremembe, ki še niso shranjene, tako da počakate 30 sekund, ne da bi se dotaknili katere koli tipke;
- Med urejanjem nastavitev so grelni elementi odklopljeni in izdelek se ne segreva.

BOOST FUNKCIJA

Funkcija Boost omogoča aktiviranje časovno omejenega delovanja pri največji moči brez termostatskega krmiljenja. Po koncu delovanja Boost se grelec vrne v način delovanja pred vklopom funkcije.
Za vklop funkcije hkrati pritisnite tipki (▲) in (m). Na zaslonu utripa privzeto trajanje 15 minut. Trajanje lahko izberete med vrednostmi 15, 30 ali 60 minut z uporabo tipk (▲) in (▼). Pet sekund po zadnji izbiri je funkcija Boost aktivirana.

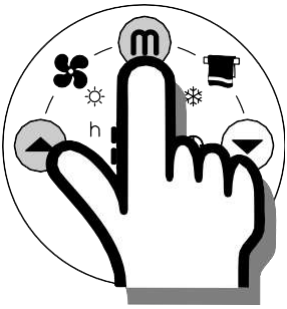

FUNKCIJA SUŠENJA

Funkcija sušenja omogoča časovno vklop ogrevanja sprednjega sevalnega panela pri največji moči, brez termostatskega nadzora. Po koncu tega delovanja se grelec vrne v način delovanja pred vklopom funkcije.

Za vklop funkcije hkrati pritisnite gumba ⊖ in ⓜ. Na zaslonu utripa privzeto trajanje 60 minut. Trajanje lahko izberete med vrednostmi 60, 90 ali 120 minut z uporabo tipk ⊕ in ⊖. Pet sekund po zadnji izbiri je funkcija sušenja aktivirana.
Če je preostali čas krajši ali enak 59 minutam, se na zaslonu prikažejo preostale minute segrevanja. Če je čas daljši, se na zaslonu za 3 sekunde prikažejo preostale minute, pred katerimi se prikaže beseda "1h".

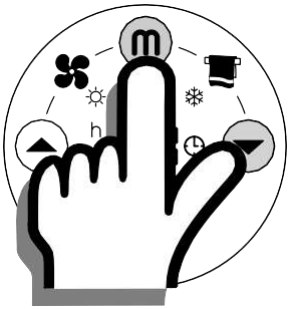

8. ODPRAVLJANJE TEŽAV

- V primeru pregretja varnostna naprava na aparatu samodejno onemogoči grelni element. V tem primeru:
  - Izklopite radiator in pustite, da se ohladi približno 15 do 20 minut. Odstranite morebitne druge možne razloge za pregrevanje (npr.: ovire pred rešetkami za vstop/izstop zraka, kopičenje umazanije).
  - Vklopite radiator in preverite, ali pravilno deluje.
- Če so ukazi za upravljanje na dotik blokirani ali se ne odzivajo pravilno na digitalni pritisk, izklopite grelec za 1 minuto in poskusite znova.

9. VZDRŽEVANJE

- Naprava ne zahteva posebnega vzdrževanja.
- Napravo očistite s suho krpo vsakih 6 mesecev.
- Če je napravo treba popraviti, se obrnite na pooblaščeni servis.
- Pri menjavi napajalnega kabla uporabite tip 2x1,00mm2 ali 3x1,00 mm2 H05V2V2-F HAR, odvisno od modela. Menjavo lahko izvede le primerno usposobljena oseba in nikoli končni uporabnik v izogib poškodbam naprave ali ogrožanju osebne varnosti.

10. PRAVNO OBVESTILO

Okolje in reciklaža

Prispevajte k ohranjanju čistega okolja in embalažo odvrzite v skladu s predpisi.

Reciklaža zastarelih naprav

Naprav s to oznako ne smemo odlagati skupaj s splošnimi odpadki, temveč jih je potrebno zbirati in odlagati posebej. Odlaganje rabljenih naprav mora potekati natančno in v skladu z veljavnimi predpisi in zakonodajo.

Zahteve glede informacij za lokalne električne grelnike prostorov (UE 2024/1103)

Kontaktni podatki	Ermete Giudici S.p.A. - via L. da Vinci, 27 - 20054 Segrate (MI) Italy					
Identifikacijska oznaka modela(-ov): ONSEN EVO						
Postavka	**Simbol**	**Vrednost**	**Enota**		**Postavka**	**Enota**
Izhodna toplotna moč					**Vrsta izhodne toplotne moči / regulacije sobne temperature (izberite eno možnost)**	
Nazivna izhodna toplotna moč	P_{nom}	1,000	kW		Enostopenjska toplotna moč in brez regulacije sobne temperature	ne
Minimalna izhodna toplotna moč (okvirno)	P_{min}	0,200	kW		Dve ali več ročnih stopenj, brez regulacije sobne temperature	ne
Največja trajna izhodna toplotna moč	$P_{max,c}$	1,000	kW		Mehanski termostat za uravnavanje sobne temperature	ne
Poraba energije					Elektronski nadzor sobne temperature	ne
V načinu izklopa	P_o	0,34	W		Elektronski nadzor sobne temperature z dnevnim časovnikom	ne
V načinu pripravljenosti	P_{sm}	0,34	W		Elektronski nadzor sobne temperature s tedenskim časovnikom	da
V stanju mirovanja	P_{idle}	0,58	W		**Druge možnosti uravnavanja (izberete lahko več možnosti)**	
V stanju pripravljenosti omrežja	P_{nsm}	=	W		Nadzor temperature prostora z zaznavanjem prisotnosti	ne
					Nadzor temperature v prostoru z zaznavanjem odprtega okna	da
Stanje pripravljenosti s prikazom informacij ali stanja			da		Možnost nadzora razdalje	ne
Sezonska energijska učinkovitost ogrevanja prostorov v aktivnem načinu	$\eta_{s,on}$	92,0	%		Možnost nadzora na daljavo	ne
					Omejitev delovnega časa	ne
					Senzor črne žarnice	ne
					Funkcionalnost samoučenja	ne
					Natančnost nadzora	ne